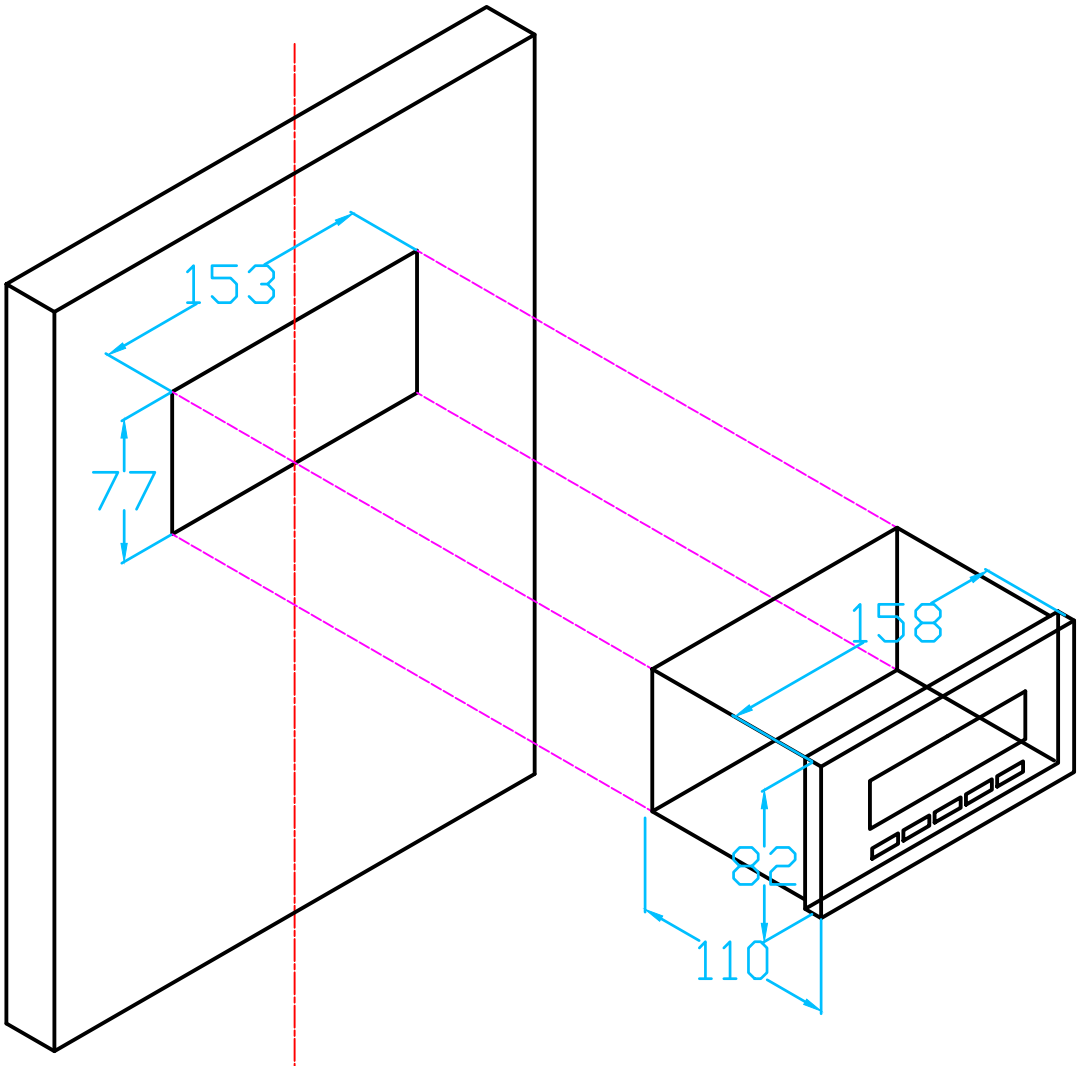


外形尺寸：82mm×158mm×106mm

嵌入式尺寸：76+1mm×152+1mm

| 借（通）用件登记 |
| --- |
| 描　图 |
| 描　校 |
| 旧底图总号 |
| 底图总号 |
| 签　字 |
| 日　期 |

| 标记 | 处数 | 更改文件号 | 签　字 | 日期 |
| --- | --- | --- | --- | --- |
| | | | | |
| | | | | |
| | | | | |
| | | | | |

| | | | |
| --- | --- | --- | --- |
| 设　计 | | 标　审 | |
| 校　对 | | 审　定 | |
| 审　核 | | | |
| 工　艺 | | 日　期 | |

安装尺寸图

| 图样标记 | | | | 重量 | 比例 |
| --- | --- | --- | --- | --- | --- |
| | | | | | 1:1.5 |
| 共　张 | | 第　张 | | | |

福建力得自动化设备有限公司